SPECIFICHE DI PROVA
Test specifications

PROVE DI DURATA A TEMPERATURA AMBIENTE
Durability test at room temperature

CONDIZIONI DI PROVA:
Test condition:
TEMPERATURA:20°C ±5°C
Temperature:20°C ±5°C
TENSIONE APPLICATA: / V DC
Applied voltage: / V DC
CORRENTE DI PROVA: /
Test Current: /
AZIONAMENTI: APERTURA/CHIUSURA GAS: 500.000, 0 GAS MICROSVITCH: 500000
Cycles: open/close gas: 500.000, 0 gas microswitch 500000
FREQUENZA: 50-60 azionamenti/minuto
Frequency: 50-60 cycles/minute
N.3 PZ TESTATI
Tested N.3 pieces
CRITERI DI VALUTAZIONE
Judgement criteria
CONDUCIBILITA' CONFORME ALLO SCHEMA ELETTRICO
Conductivity in compliance with the wiring diagram
NESSUNA DEFEZIONE MECCANICA O ELETTRICA
No electrical or mechanical defects to be found

PROVE DI DURATA A TEMPERATURA AMBIENTE, CHIUSURA GAS TRAMITE MOLLA COMANDO
Durability test at room temperature, the trottle is closed through the control spring

CONDIZIONI DI PROVA:
Test condition:
TEMPERATURA:20°C ±5°C
Temperature:20°C ±5°C
TENSIONE APPLICATA: / V DC
Applied voltage: / V DC
CORRENTE DI PROVA: /
Test Current: /
AZIONAMENTI: APERTURA/CHIUSURA GAS: 250.000, 0 GAS MICROSVITCH: 250000
Cycles: open/close gas: 250.000, 0 gas microswitch 250000
FREQUENZA: 50-60 azionamenti/minuto
Frequency: 50-60 cycles/minute
N.2 PZ TESTATI
Tested N.2 pieces
CRITERI DI VALUTAZIONE
Judgement criteria
CONDUCIBILITA' CONFORME ALLO SCHEMA ELETTRICO
Conductivity in compliance with the wiring diagram
NESSUNA DEFEZIONE MECCANICA O ELETTRICA
No electrical or mechanical defects to be found

PROVE DI DURATA CON CICLI TERMICI
Durability test with heat shock

CICLO: 2 ore a +80°C, 2 ore a -20°C / tempo di transizione max a 5 min
Cycle: 2 hours at +80°C, 2 hours at -20°C / transition time max 5 minutes
N° CICLI: 8
Number of cycles: 8
N.2 PZ TESTATI
AZIONAMENTI: APERTURA/CHIUSURA GAS: 100.000, 0 GAS MICROSVITCH: 100000
Cycles: open/close gas: 100.000, 0 gas microswitch 100000
FREQUENZA: 50-60 azionamenti/minuto
Frequency: 50-60 cycles/minute
N.3 PZ TESTATI
Tested N.3 pieces
CRITERI DI VALUTAZIONE
Judgement criteria
CONDUCIBILITA' CONFORME ALLO SCHEMA ELETTRICO
Conductivity in compliance with the wiring diagram
NESSUNA DEFEZIONE MECCANICA O ELETTRICA
No electrical or mechanical defects to be found

PROVA DI RESISTENZA ALLE VIBRAZIONI
Vibration endurance test

ACCELERAZIONE: 10g costante
Acceleration: 10g steady
FREQUENZA: 50-500Hz, rate lineare 10Hz/sec
Frequency: 50-500Hz, linear rate 10Hz/sec
DURATA: 800 sweeps per asse
Duration: 800 sweeps per axis
N.1 PZ TESTATI SU ASSI X, Y, Z
Tested N.1 pieces on axis X, Y, Z
CRITERI DI VALUTAZIONE
Judgement criteria
CONDUCIBILITA' CONFORME ALLO SCHEMA ELETTRICO
Conductivity in compliance with the wiring diagram
CORRETTA FUNZIONALITA' MECCANICA, ASSENZA DI ROTTURE SU PARTI INTERNE ED ESTERNE
no breaks on inside and outside parts
NESSUNA ALTRA DEFEZIONE MECCANICA O ELETTRICA
No other electrical or mechanical defects to be found

RESISTENZA ALL'URTO DISPOSITIVO COMPLETO
Shock test on the complete switch

CADUTA LIBERA DA ALTEZZA 1m SU SUOLO IN CEMENTO RIPETUTA NR 05 VOLTE SECONDO DIREZIONI DIVERSE
Free fall from 1m height to the concrete ground for 5 times in different directions
CRITERI DI VALUTAZIONE
Judgement criteria
CONDUCIBILITA' CONFORME ALLO SCHEMA ELETTRICO
Conductivity in compliance with the wiring diagram
CORRETTA FUNZIONALITA' MECCANICA, ASSENZA DI ROTTURE SU PARTI INTERNE ED ESTERNE
no breaks on inside and outside parts

CICLI TERMICI
Heat shock test

CICLO: 4 ore a +80°C, 4 ore a -30°C / tempo di transizione inferiore a 3 min
Cycle: 4 hours at +80°C, 4 hours at -30°C / transition time lower than 3 minutes
N° CICLI: 8
Number of cycles: 8
N.2 PZ TESTATI
Tested N.2 pieces
CRITERI DI VALUTAZIONE
Judgement criteria
CONDUCIBILITA' CONFORME ALLO SCHEMA ELETTRICO
Conductivity in compliance with the wiring diagram
NESSUNA ALTRA DEFEZIONE MECCANICA O ELETTRICA
No any other electrical or meccanical defects to be found

PROVA DI RESISTENZA ALLA POLVERE
Dust resistance test

CONDIZIONI DI PROVA:
Test condition:
TEMPERATURA:20°C ±2°C
Temperature:20°C ±2°C
POLVERE: TALCO O CEMENTO IDRAULICO
Dust: talc or hydraulic cement
CAMERA COD. 383.10
Chamber: code 383.10
CICLO: 30 sec. spruzzo, 30 sec riposo per 1 ora, dopo 1 ora 10 azionamenti del comando gas
Cycle: 30 seconds spraying, 30 seconds rest for 1 hour, after 1 hour 10 cycles of throttle control
N° CICLI: 10
Number of cycles: 10
N.1 PZ TESTATI
Tested N.1 pieces
CRITERI DI VALUTAZIONE
Judgement criteria
CONDUCIBILITA' CONFORME ALLO SCHEMA ELETTRICO
Conductivity in compliance with the wiring diagram
NESSUNA ALTRA DEFEZIONE MECCANICA O ELETTRICA
No any other electrical or meccanical defects to be found

RESISTENZA ALLA NEBBIA SALINA
Salt spray resistance

DURATA: 192h (SCUSLUSE VITI)
Duration: 192h (screws excluded)
NORMA: UNI-ISO-EN 9227
Standard: UNI-ISO-EN 9227
METODO: NSS
Method: NSS
CRITERI DI VALUTAZIONE
Judgement criteria
CONDUCIBILITA' CONFORME ALLO SCHEMA ELETTRICO; CORRETTO FUNZIONAMENTO MECCANICO
Conductivity in compliance with the wiring diagram; correct mechanical funtioning
NESSUNA ALTRA DEFEZIONE MECCANICA O ELETTRICA
No other electrical or mechanical defects are to be found in the same condition

PROVA DI RESISTENZA ALL'ACQUA
Water resistance test

CONDIZIONI DI PROVA:
Test condition:
TEMPERATURA: 20°C ±10°C
Temperature: 20°C ±10°C
ASSEMBLARE IL COMANDO SU UN TUBO MANUBRIO IN POSIZIONE DI LAVORO
INGAMBE CON PIOGGIA MEDIANTE SPRUZZATORE Ø 840 mm, NR 26 UGELLI Ø1mm, PORTATA 30 L/min
DISTANZA UGELLI DAL PROVINO 420 mm; DURATA 30 min
Fit the switch to the handlebar tube in the working position, wet it through a sprayer with Ø840mm, 26 nozzles Ø1mm , flow rate 30L/min, distance of the nozzles from the tester 420mm, duration 4h
CICLO 30 sec. spruzzo, 30 min riposo
Cycle 30 secs spraying, 30 min rest , throttle cycled for 10 times
N° CICLI: 8
Number of cycles: 8
N.2 PZ TESTATI
Tested N.2 pieces
CRITERI DI VALUTAZIONE
Judgement criteria
NESSUNA CONDUZIONE DI CORRENTE DISPERSA SUPERIORE A 20mA; CORRETTO FUNZIONAMENTO MECCANICO
No conduction of leakage current over 20mA; correct mechanical funtioning

PROVA DI RESISTENZA ALL'ACQUA BIS
Water resistance test

CONDIZIONI DI PROVA:
Test condition:
TEMPERATURA: 20°C ±5°C
Temperature: 20°C ±5°C
ASSEMBLARE IL DISPOSITIVO SU UN TUBO MANUBRIO IN POSIZIONE DI LAVORO
INGAMBE CON PIOGGIA MEDIANTE SPRUZZATORE Ø 840 mm, NR 26 UGELLI Ø1mm, PORTATA 30 L/min
DISTANZA UGELLI DAL PROVINO 420 mm
Fit the switch to the handlebar tube in the working position, wet it through a sprayer with Ø840mm, 26 nozzles Ø1mm , flow rate 30L/min, distance of the nozzles from the tester 420mm
CICLO 30 min. spruzzo, 23,5 ore riposo, 10 azionamenti del comando
Cycle 30 min spraying, 23,5 hours rest , throttle cycled for 10 times
N° CICLI: 5
Number of cycles: 5
CRITERI DI VALUTAZIONE
Judgement criteria
DOPO 48 ORE CONDUCIBILITA' CONFORME ALLO SCHEMA ELETTRICO; CORRETTO FUNZIONAMENTO MECCANICO
DOPO 48h DI RIPOSO ISOLAMENTO ELETTRICO SU OGNI CONTATTO > 1 MOHM @ 500 V DC
VERIFICA FUNZIONALITA' ELETTRICA POTENZIONETRO DURANTE I 10 CICLI DI AZIONAMENTO
L'ACQUA EVENTUALMENTE PENETRATA ALL'INTERNO NON DEVE RISTAGNARE IN PROSSIMITA' DEI CONTATTI ELETTRICI; SONO AMMESSE GOCCE NELLA PARTE INFERIORE DELLA CALOTTA
After 48 hours conductivity in compliance with the wiring diagram correct mechanical funtioning
After 48h at rest, electrical insulation on each contact > 1 MOHM @ 500 V DC
checking potentiometer electrical functionality during the 10 throttle cycles
The possible water seeped into the switch shall not stagnate near to the electrical contacts; some drops in the lower part of the case are admitted

RESISTENZA ALL'OLIO 10W-40
Oil resistance test 10W-40

CONDIZIONI DI PROVA:
Test condition
TEMPERATURA:20°C ±5°C
Temperature:20°C ±5°C
DURATA: 24h; IMMERSIONE
Duration: 24h, dipping
N.3 PZ TESTATI
N.3 pieces tested
CRITERI DI VALUTAZIONE
Judgement criteria
NON SONO AMMESSE ANOMALIE SUPERFICIALI
No surface anomalies are admitted

RESISTENZA AL LIQUIDO DEI FRENI DOT4
DOT4 brake fluid resitance test

CONDIZIONI DI PROVA:
Test condition
TEMPERATURA:20°C ±5°C
Temperature:20°C ±5°C
DURATA: 1h; IMMERSIONE
Duration: 1h; dipping
N.3 PZ TESTATI
N.3 pieces tested
CRITERI DI VALUTAZIONE
Judgement criteria
NON SONO AMMESSE ANOMALIE SUPERFICIALI
No surface anomalies are admitted

PROVA DI RESISTENZA A BENZINA VERDE
Lead-free petrol resistance test

CONDIZIONI DI PROVA:
Test condition
TEMPERATURA:20°C ±5°C
Temperature:20°C ±5°C
DURATA: 1h; IMMERSIONE
Duration: 1h; dipping
N.3 PZ TESTATI
N.3 pieces tested
CRITERI DI VALUTAZIONE
Judgement criteria
NON SONO AMMESSE ANOMALIE SUPERFICIALI
No surface anomalies are admitted

PROVA DI RESISTENZA ALLE RADIAZIONI U.V.
U.V. ray resistance test

CONDIZIONI DI PROVA:
Test condition:
TEMPERATURA:20°C ±15°C
Temperature:20°C ±15°C
UMIDITA' RELATIVA: > 50%
Relative humidity: >50%
CAMERA COD. 382.10 - LAMPADA U.V. 300V
Chamber code: 382.10 - U.V. lamp 300V
DURATA ESPOSIZIONE: 30h
Exposition time: 30h
N.3 PZ TESTATI
Tested N.3 pieces
CRITERI DI VALUTAZIONE
Judgement criteria
NON SONO AMMESSE ANOMALIE SUPERFICIALI, SBIANCAMENTI O VARIAZIONI DI COLORE
No surface anomalies such as whitening or color change

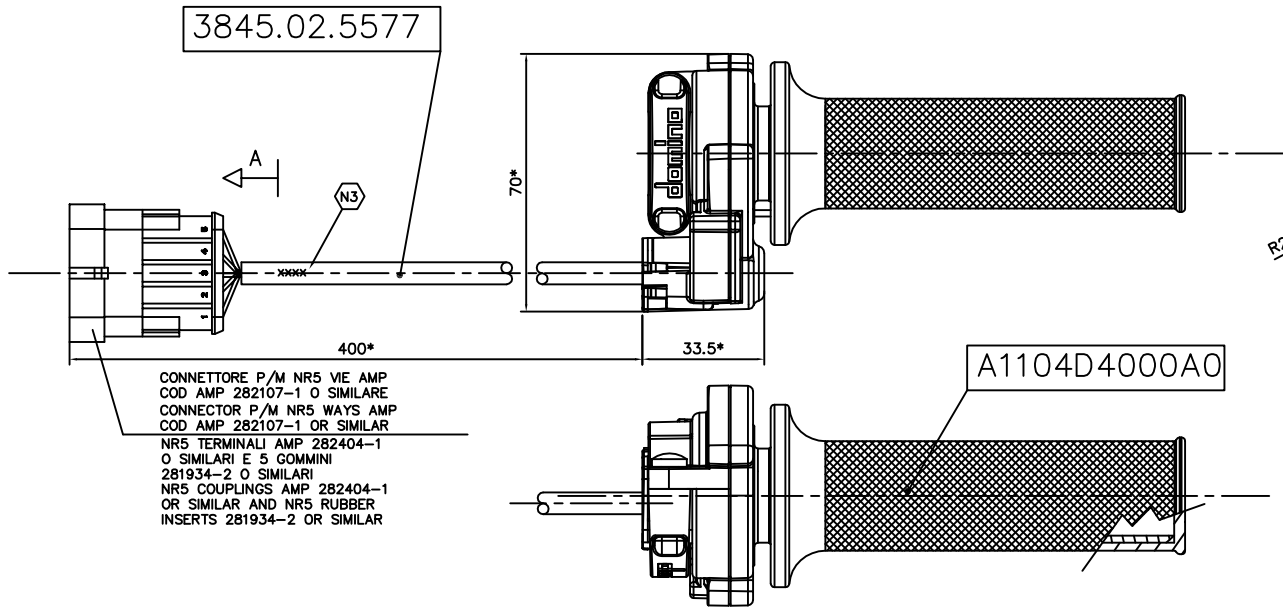

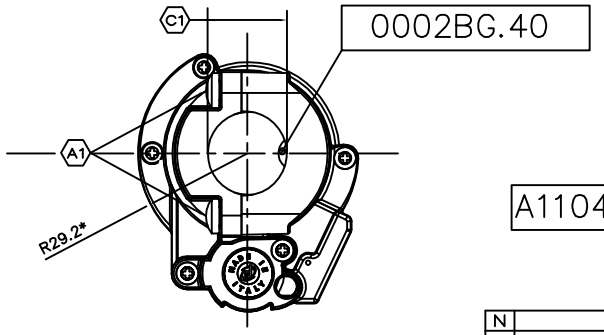

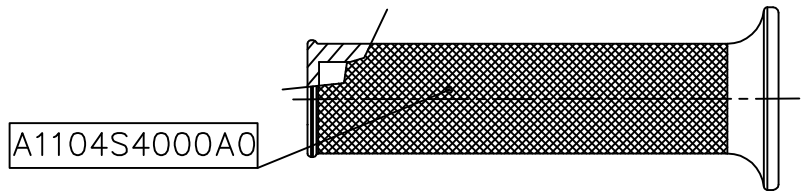

N	NOTES	N	NOTE
N1	*=APPROXIMATE OVERALL DIMENSIONS	N1	*=QUOTE INDICATIVE
N2	THE TUBE RETURN SPRING ASSURES ONLY THE RETURN OF THE THROTTLE TUBE ONLY	N2	LA MOLLA TUBO GARANTISCE SOLO ED ESCLUSIVAMENTE IL RITORNO DEL MECCANISMO TUBO GAS
N3	TRACEABILITY MARKING ACCORDING TO DOMINO STANDARD 762	N3	MARCATURA DI TRACCIABILITA' COME DA NORMA DOMINO 762
C	CHARACTERISTICS	C	CARATTERISTICHE
C1	ASSEMBLY ASSURED FOR HANDLEBARS Ø22.15 ±0.15 INCLUDED ERRORS OF LINEARITY AND CIRCULARITY IN THE CONTROL AREA	C1	MONTAGGIO GARANTITO PER MANUBRI Ø22.15 ±0.15 COMPRESI ERRORI DI LINEARITA' E CIRCOLARITA' NEL TRATTO INTERESSATO DAL COMANDO
C2	LINEAR POTENTIOMETER: -5 K Ohm ±10% - NOMINAL VOLTAGE: 12 VDC - MAX OPERATING VOLTAGE: 40 VDC - POWER RATING: 0,25 W - OPERATING TEMPERATURE: -20°/+85° - PROTECTION DEGREE: IP 67 -500000 CYCLES -LINEARITY: ±2% MICROSWITCH: MAX OPERATING VOLTAGE: 2A/24V LIFETIME WITH RESISTIVE LOAD OF 2W AT 24V: 500000 CYCLES OPERATING TEMPERATURE: -20°/+85°	C2	POTENZIOMETRO LINEARE: -5 K Ohm ±10% -TENSIONE NOMINALE: 12 VDC -TENSIONE MAX DI LAVORO: 40 VDC -POTENZA MASSIMA: 0,25W -TEMPERATURA DI UTILIZZO: -20°/+85° -GRADO DI PROTEZIONE: IP 67 -500000 CICLI -LINEARITA': ±2% MICROINTERRUTTORE INTENSITA' DI CORRENTE MAX:2A , 24V DURATA CON CARICO RESISTIVO DI 2W A 24V: 500000 CICLI TEMPERATURA DI UTILIZZO: -20°/+85°

A	INSTALLATION AND SERVICE	A	INSTALLAZIONE E SERVIZIO
A1	TIGHTENING TORQUE: 1,5-1,7 Nm	A1	COPPIA DI SERRAGGIO : 1,5-1,7 Nm
A2	COMPLETE ACCELERATOR CONTROL: - OPERATING TEMPERATURE: -20°/+60° - PROTECTION DEGREE: IP 30 -OPERATION: ACCELERATOR 350000 CYCLES	A2	COMANDO COMPLETO: -TEMPERATURA DI UTILIZZO: -20°/+60° -GRADO DI PROTEZIONE: IP 30 -AZIONAMENTO: ACCELERATORE 350000 CICLI
A3	CARRY OUT THE CONNECTION OF THE CONTROL UNIT WITH THE POTENTIOMETER IN SUCH A WAY THAT SHOULD THE POTENTIOMETER OR CABLES FAIL (WITH CONSEQUENT LOSS OF CONTACT, INCLUDING THE DISENGAGEMENT OR INTERRUPTION OF CONTROL CONNECTION) CAN CAUSE THE ARREST OF THE VEHICLE. (EN 1987-2)	A3	ESEGUIRE IL COLLEGAMENTO DEL POTENZIOMETRO CON LA CENTRALINA ELETTRONICA DEL VEICOLO IN MODO TALE CHE UN QUALSIASI GUASTO AL POTENZIOMETRO O AL FASCIO CAVI (CON CONSEGUENTE PERDITA DI CONTATTO COMPRESO DISTACCO O INTERRUZIONE DI UN COLLEGAMENTO ESTERNO), PROVOCHI L'ARRESTO DEL VEICOLO. (EN 1987-2)
A4	THE ACCELERATOR CONTROL SHALL BE ASSEMBLED ON THE VEHICLE BY PUSHING THE GRIP BOTTOM AGAINST THE HANDLEBAR END AND PULLING THE CONTROL ITSELF BACK BY 5mm TOWARDS THE HANDLEBAR END	A4	IL COMANDO DEVE ESSERE ASSEMBLATO SUL VEICOLO FACENDO TOCCARE IL FONDO DELLA MANOPOLA CONTRO L'ESTREMITA' MANUBRIO ARRETRANDOLO POI DI CIRCA 5mm VERSO L'ESTERNO DEL MANUBRIO

SCHEMA ELETTRICO
Wiring diagram

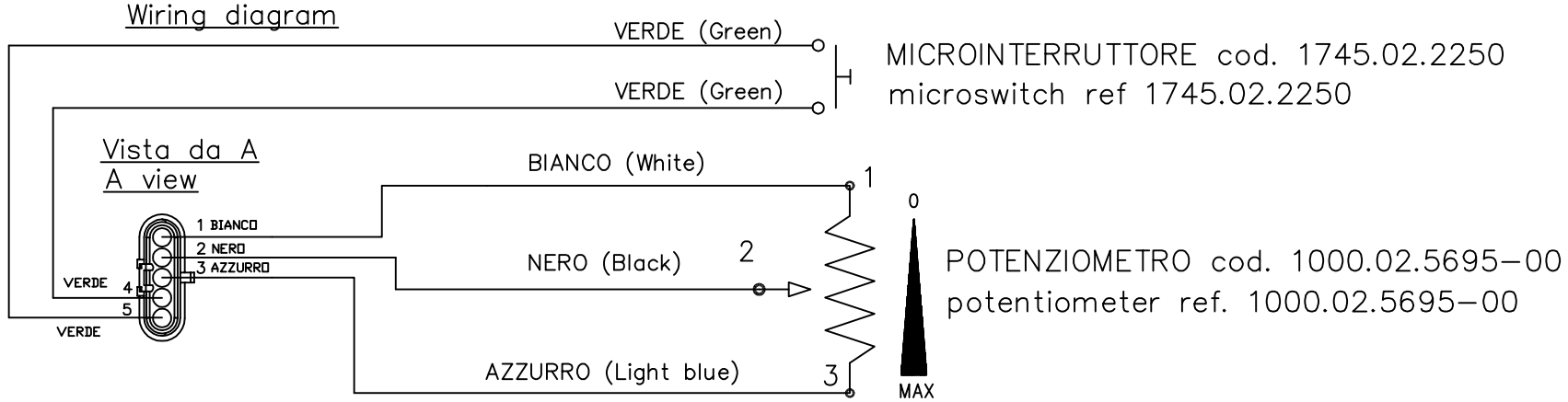

Esp. rev.	Descrizione revisione disegno	Data	Dis.	Appr.	MODIFICA

Il presente disegno e' proprieta' della DOMINO S.P.A. SINTOR (LC) e senza permesso scritto dello stesso, non potra' comunque essere utilizzato per la costruzione dell'oggetto rappresentato, ne' verrà comunicato a terzi o riprodotto. La Società' proprietaria tutela i propri diritti a termine di Legge.

DISEGNATO		APPROVATO		SCALA
NOME CNF	DATA 18/09/13	NOME DLR	DATA 13/12/13	1:1

domino S.p.A.

DENOMINAZIONE
COMANDO ACCELERATORE
Complete electric accelerator

CLASSE FUNZIONALE	DISEGNO PROVVISORIO N°	REVISIONE
1		

DISEGNO N° 3915.03.00 — Esp. mod. 00

Formato A1